KQSG – KUGELBUCHSENEINHEIT

QUATTRO, GESCHLOSSEN

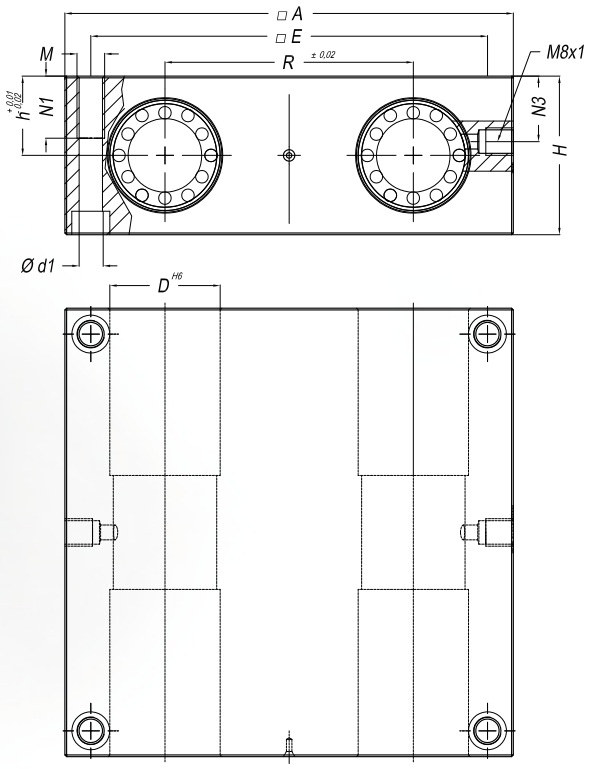

Passende Kugelbuchsen finden Sie auf den Seiten 406–407.

Artikelnr.	Ød	ØD	A	H	h	E	N1	N3	R	Ød1	M	kg
B-KQSG-08	8	16	65	23	11,5	55	11	8	32	4,3	M5	0,18
B-KQSG-10	10	19	70	25	12,5	60	13	10	34	4,3	M5	0,21
B-KQSG-12	12	22	85	32	16	73	13	13	42	5,3	M6	0,44
B-KQSG-16	16	26	100	36	18	88	13	15	54	5,3	M6	0,68
B-KQSG-20	20	32	130	46	23	115	18	19	72	6,8	M8	1,5
B-KQSG-25	25	40	160	56	28	140	22	24	88	9	M10	2,7
B-KQSG-30	30	47	180	64	32	158	26	27	96	10,5	M12	3,8
B-KQSG-40	40	62	230	80	40	202	34	35	122	13,5	M16	7,35
B-KQSG-50	50	75	280	96	48	250	34	40	152	13,5	M16	13,2

- Befestigung des Lagers im Gehäuse erfolgt über Sicherungsringe nach DIN 471
- Befestigungsschrauben DIN EN ISO 4762 – 8.8, Federring
- Gewichtsangabe ohne Linearkugellager
- Schmierbohrung M8 x 1