KETTENRÄDER SYSTEM BEA FÜR ROLLENKETTEN DIN 8187 – DUPLEX –

3/4″ x 7/16″
19,05 x 11,68 mm
Rollen Ø 12,07 mm
12B-2

B2 mm	b1 mm	C mm	r3 mm
30,3	10,8	2	19

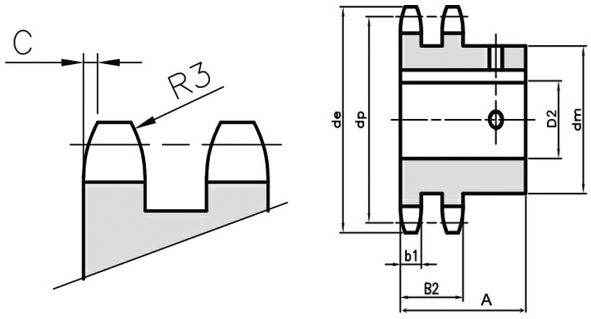

Werkstoff: Stahl C45

Z	de	dp	Artikelnr.	dm	D2	A	kg
11	75	67,61	SB102360011020	46	20	54	0,82
11	75	67,61	SB102360011025	46	25	54	0,74
11	75	67,61	SB102360011030	51	30	54	0,72
12	81,5	73,61	SB102360012020	52	20	54	1,04
12	81,5	73,61	SB102360012025	52	25	54	0,96
12	81,5	73,61	SB102360012030	52	30	54	0,87
12	81,5	73,61	SB102360012035	56	35	54	0,82
13	87,5	79,59	SB102360013020	58	20	54	1,28
13	87,5	79,59	SB102360013025	58	25	54	1,20
13	87,5	79,59	SB102360013030	58	30	54	1,11
13	87,5	79,59	SB102360013035	58	35	54	1,00
14	93,6	85,61	SB102360014020	64	20	54	1,56
14	93,6	85,61	SB102360014025	64	25	54	1,47
14	93,6	85,61	SB102360014030	64	30	54	1,38
14	93,6	85,61	SB102360014035	64	35	54	1,27
15	99,8	91,63	SB102360015020	70	20	54	1,85
15	99,8	91,63	SB102360015025	70	25	54	1,77
15	99,8	91,63	SB102360015030	70	30	54	1,68
15	99,8	91,63	SB102360015035	70	35	54	1,57
16	105,5	97,65	SB102360016025	75	25	54	2,07
16	105,5	97,65	SB102360016030	75	30	54	1,98
16	105,5	97,65	SB102360016035	75	35	54	1,87
16	105,5	97,65	SB102360016040	75	40	54	1,73
17	111,5	103,67	SB102360017025	80	25	54	2,39
17	111,5	103,67	SB102360017030	80	30	54	2,30
17	111,5	103,67	SB102360017035	80	35	54	2,18
17	111,5	103,67	SB102360017040	80	40	54	2,05
18	118	109,71	SB102360018025	80	25	54	2,61
18	118	109,71	SB102360018030	80	30	54	2,52
18	118	109,71	SB102360018035	80	35	54	2,40
18	118	109,71	SB102360018040	80	40	54	2,27
19	124,2	115,75	SB102360019025	80	25	54	2,84
19	124,2	115,75	SB102360019030	80	30	54	2,75
19	124,2	115,75	SB102360019035	80	35	54	2,64
19	124,2	115,75	SB102360019040	80	40	54	2,51
20	129,7	121,78	SB102360020025	80	25	54	3,09
20	129,7	121,78	SB102360020030	80	30	54	3,00
20	129,7	121,78	SB102360020035	80	35	54	2,88
20	129,7	121,78	SB102360020040	80	40	54	2,75

Z	de	dp	Artikelnr.	dm	D2	A	kg
21	136	127,82	SB101360021025	90	25	59	3,82
21	136	127,82	SB101360021030	90	30	59	3,72
21	136	127,82	SB101360021035	90	35	59	3,59
21	136	127,82	SB101360021040	90	40	59	3,45
21	136	127,82	SB102360021045	90	45	59	3,29
22	141,8	133,86	SB102360022025	90	25	59	4,09
22	141,8	133,86	SB102360022030	90	30	59	3,99
22	141,8	133,86	SB102360022035	90	35	59	3,87
22	141,8	133,86	SB102360022040	90	40	59	3,72
23	149	139,90	SB102360023025	90	25	59	4,38
23	149	139,90	SB102360023030	90	30	59	4,29
23	149	139,90	SB102360023035	90	35	59	4,16
23	149	139,90	SB102360023040	90	40	59	4,02
23	149	139,90	SB102360023045	90	45	59	3,85
24	153,9	145,94	SB102360024025	90	25	59	4,68
24	153,9	145,94	SB102360024030	90	30	59	4,59
24	153,9	145,94	SB102360024035	90	35	59	4,46
24	153,9	145,94	SB102360024040	90	40	59	4,32
25	160	152	SB102360025025	90	25	59	5,00
25	160	152	SB102360025030	90	30	59	4,90
25	160	152	SB102360025035	90	35	59	4,77
25	160	152	SB102360025040	90	40	59	4,63